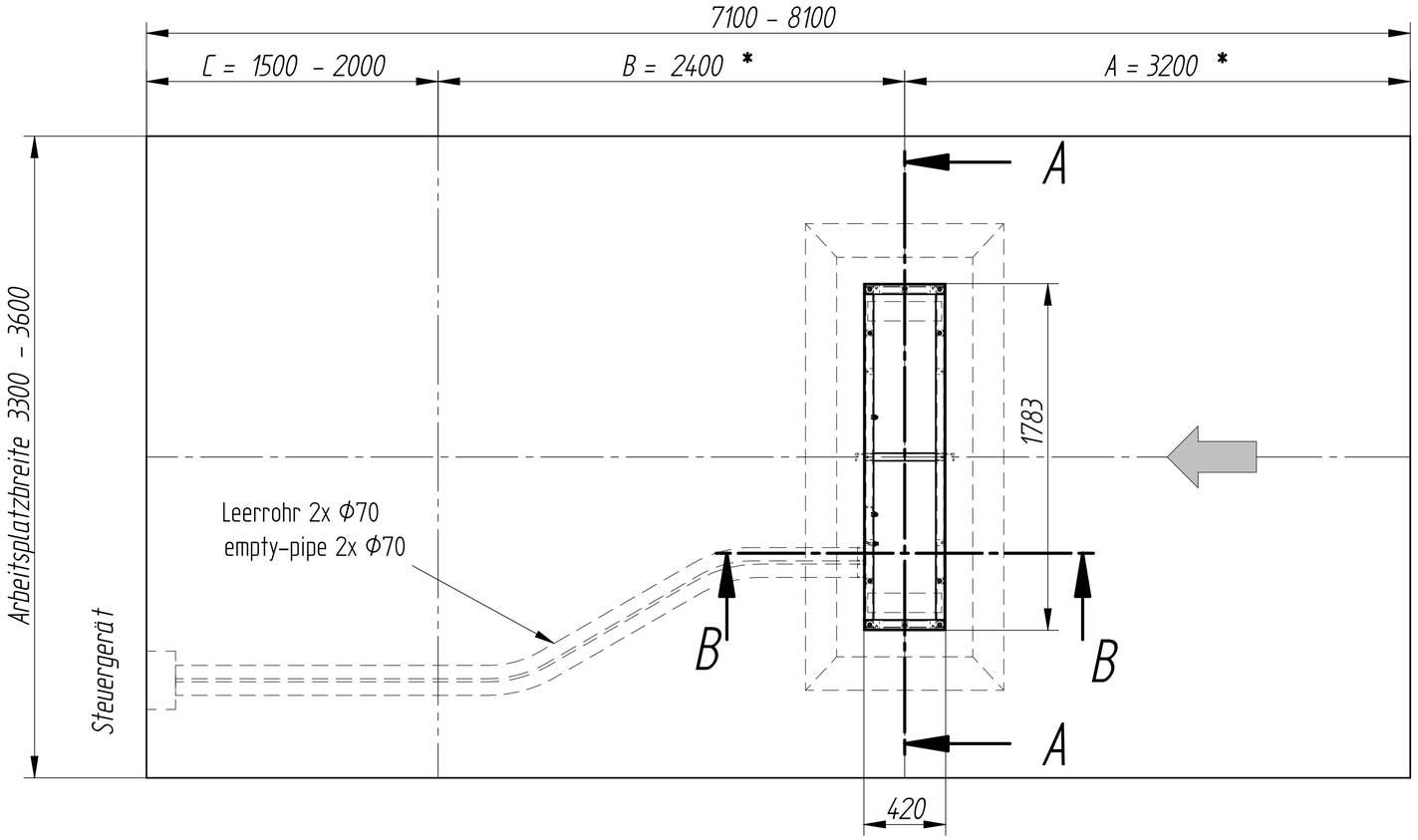

* 5 to A=3500 / B=2600

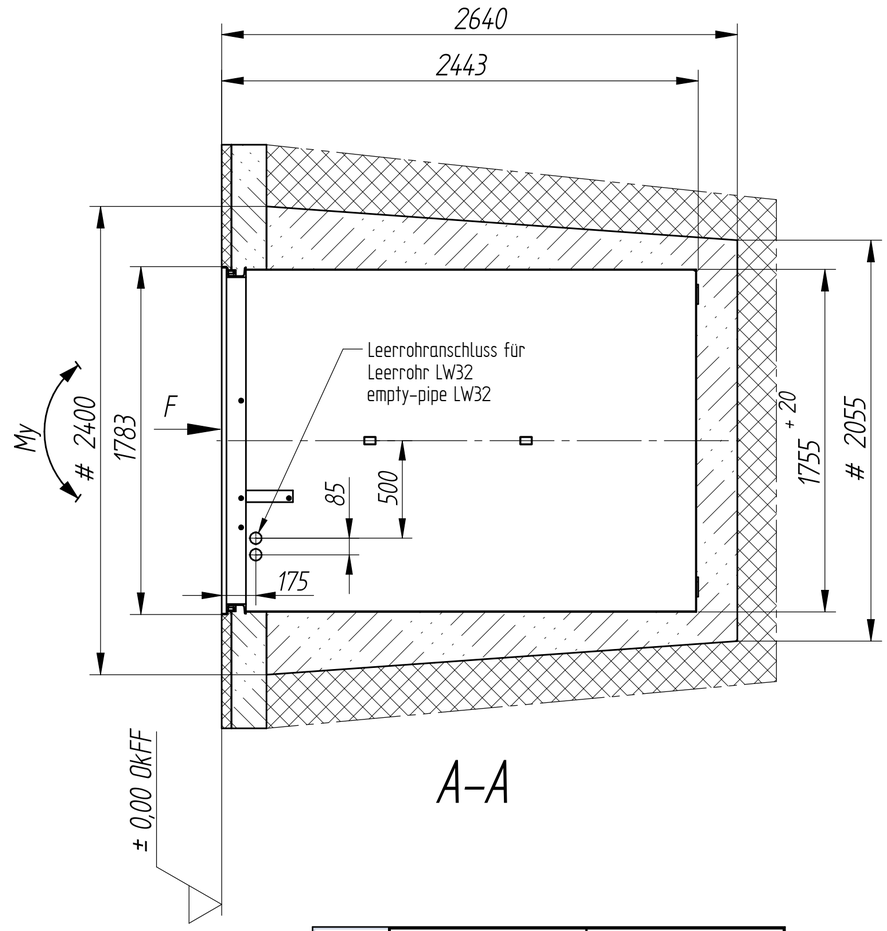

A–A

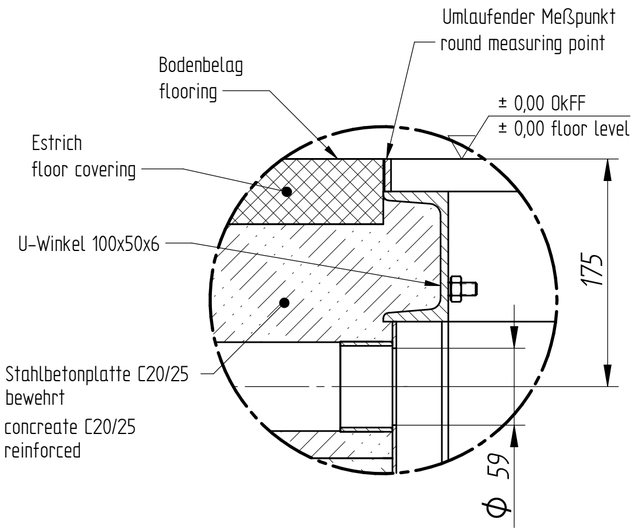

EINZELHEIT C

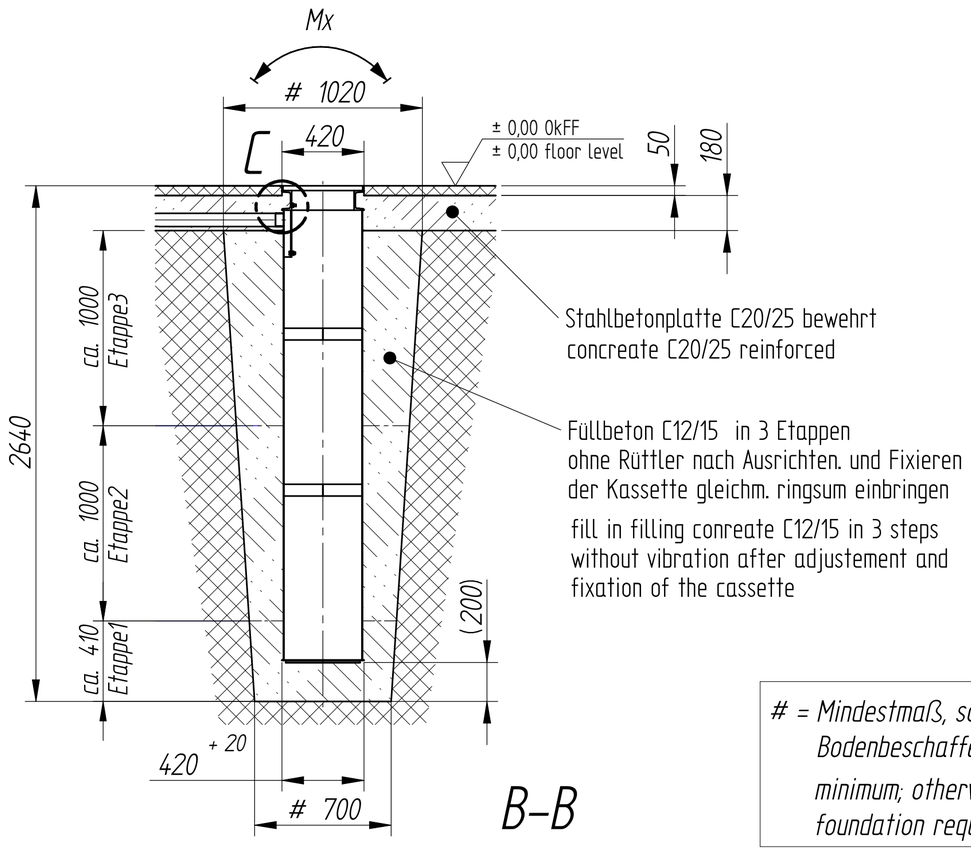

B–B

	3,5 t	5,0 t
Mx	max. 30 kNm	max. 45 kNm
My	max. 20 kNm	max. 30 kNm
F	max. 45 kN	max. 65 kN

Alle Maße sind Mindestmaße in mm

all dimensions are minimum in mm!

Stempelabstand 1500 (3,5t/5,0t)
piston distance 1500 (3,5t/5,0t)

= Mindestmaß, sonst nach Bodenbeschaffenheit
minimum; otherwise according foundation requirements

HERRMANN
Herrmann AG | Bahnhofstr. 32 | 93483 Pösing

Zeichnungsnummer: FP1500

Fundamentplan SA1500
Foundation plan SA1500

Stand: 18.06.21
Zst. 2